COOL HEAD

DRINKS | Vetrine bibite

DRINK COOLER ▶ LINEA DC ▶ PORTE SCORREVOLI

DC 1000S

CUSTOMIZATION AVAILABLE
PERSONALIZZAZIONE DISPONIBILE

+1° | +10°

45 mm | K2 -1°C +6°C | D ENERGY CLASS | CC3 +40°C 75RH | LED | GAS R290

DETTAGLI

Interruttori indipendenti per le luci interni e per l'opalina

Termostato Digitale

Luce interna LED verticale

Serratura di serie

Caratteristiche generali

Drink cooler verticale da 1000 Lt.	•
Armadio in acciaio verniciato bianco sia interno che esterno	•
Refrigerazione Ventilata	•
Sbrinamento automatico a fermata compressore	•
Schiumatura in Ciclopentano (45mm di spessore per lato)	•
Termostato Digitale	•
Porta autochiudente	•
Guarnizione Estraibile	•
Ripiani regolabili: 8 Pcs	•
Interruttori indipendenti per le luci interne e opalina	•
Vetro rinforzato temperato di sicurezza	•
Serratura di serie	•
Luce interna verticale LED / Luce LED per opalina	•
N.4 Ruote per un facile posizionamento	•
Classe energetica: D	•

INGOMBRO PRODOTTO

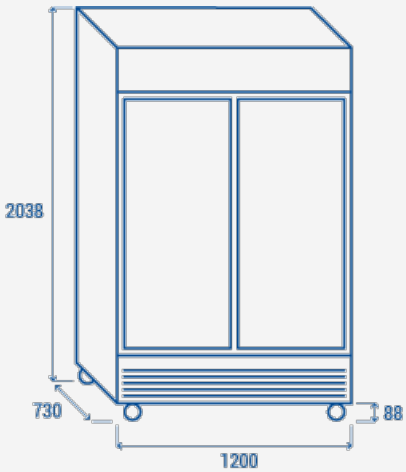

Specifiche tecniche

Capacità	**1000 L**
Temperatura	**K2 (-1°C~+6°C)**
Consumo	**3.534 kWh/24h**
Potenza Nominale	**650 W**
Rumorosità	**64 dB(A)**
Peso Netto	**159 Kg**
Peso Lordo	**191.5 Kg**
Dimensioni Esterne (LxPxH mm)	**1200x730x2038**
Dimensioni Interne (LxPxH mm)	**1070x530x1525**
Dimensioni Imballo (LxPxH mm)	**1255x770x2136**
Quantita di carico 20'/40'/40'HQ	**13/27/27**

CERTIFICAZIONI

CE RoHS

COOL HEAD EUROPE
We make the world a cooler place

www.coolheadeurope.com